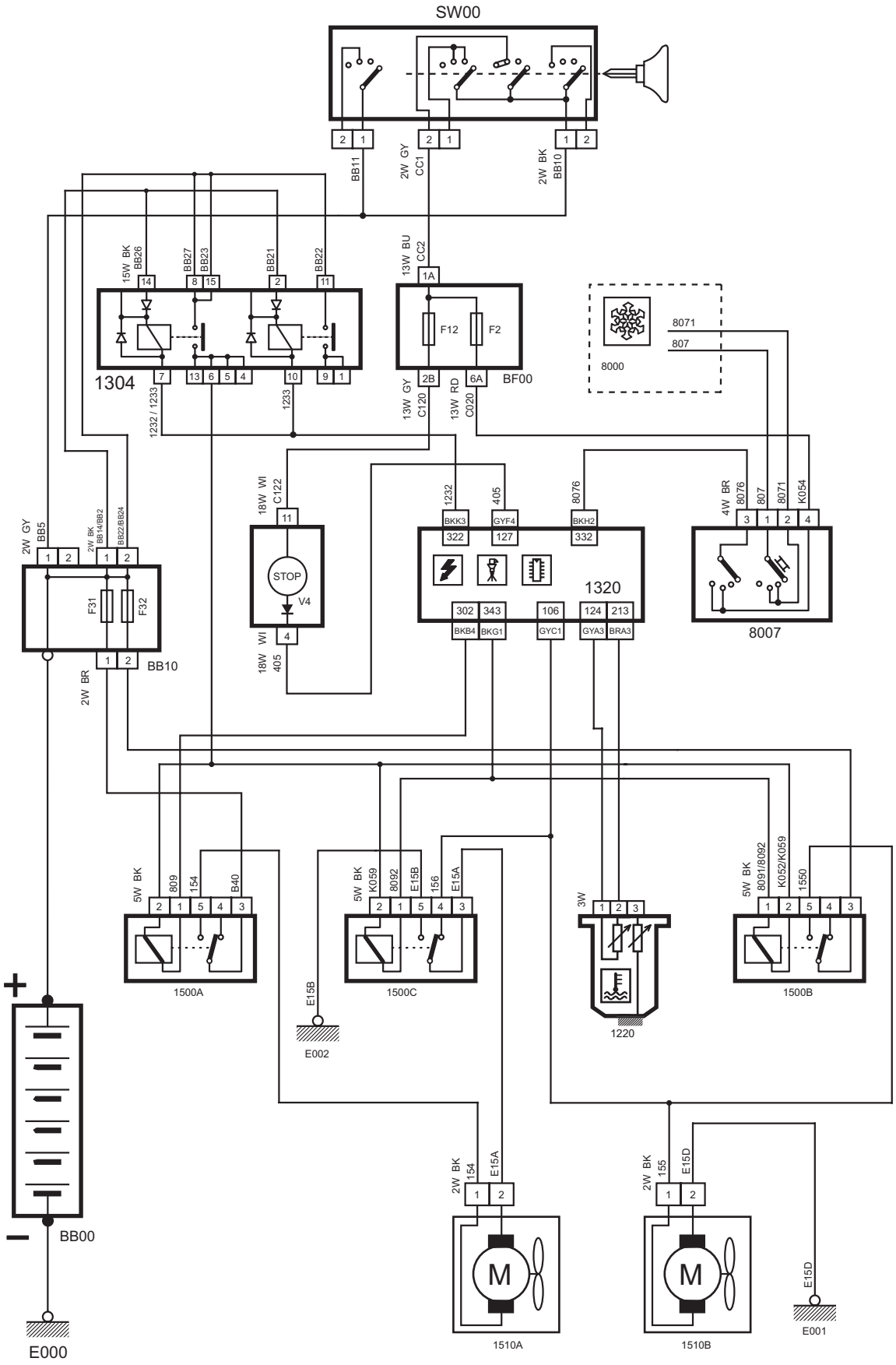DOC.CODE : EF7-ELE-SCH-0001-07	EF7 PROJECT , SAMAND (Fan Diagram)	Date : 21/11/2007